Pared de partición de aluminio de vidrio templado de 12 mm.

vidrio para la pared de partición

Las propiedades de fuerza y seguridad del vidrio templado de 12 mm se logran calentando el vidrio recocido de 12 mm en un horno de temperamento entre 1100 - 1150 grados F. La superficie de vidrio se enfría rápidamente con explosiones de aire de alta presión. , causando que las superficies externas del vidrio se enfríen y se contraen más rápido que el centro. Como resultado, las superficies del vidrio están en compresión, mientras que el núcleo está en la tensión para equilibrarla, dando el vidrio su fuerza.
Este proceso también le da un vidrio templado un patrón de ruptura distintivo. El vidrio recocido se rompe fácilmente y fractura en piezas grandes y afiladas que pueden infligir daños o lesiones significativos. En contraste, porque el vidrio templado es 5 veces más fuerte, Fractura en trozos relativamente pequeños cuando se rompen. Esto reduce significativamente las posibilidades de lesiones o daños.

El vidrio templado tiene por debajo de las propiedades:

Versatilidad: el vidrio templado se puede moldear en diferentes formas y estilos para cumplir con varias aplicaciones.
Resistencia al impacto: la resistencia al impacto del vidrio templado es muy alto en comparación con el vidrio flotante. Esto ayuda a resistir las condiciones extremas y las temperaturas.
Fuerza: el vidrio templado puede ser de 3 a 5 veces más fuerte que el vidrio recocido, lo que lo hace adecuado para aplicaciones más exigentes con altas cargas ambientales.
Fabricación: cualquier corte o molienda debe hacerse antes del atemor, ya que estos procesos causarán la fractura una vez que el vidrio esté templado.

Shenzhen Sun Glo
ass

Canal de aluminio U para la pared de partición

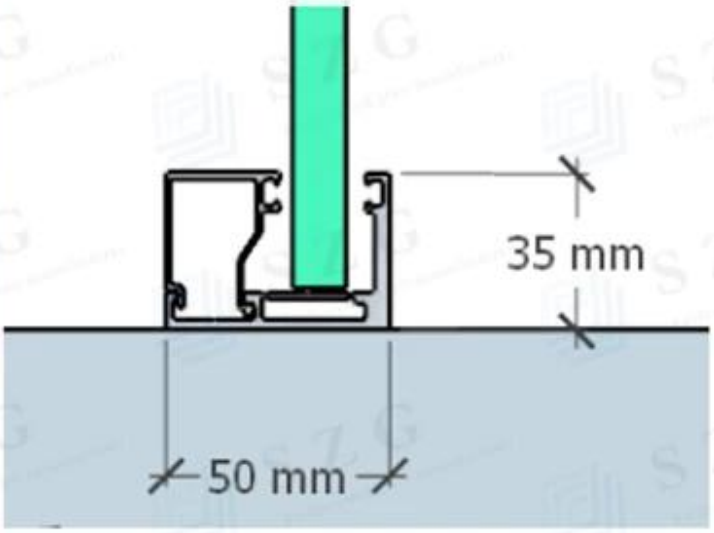

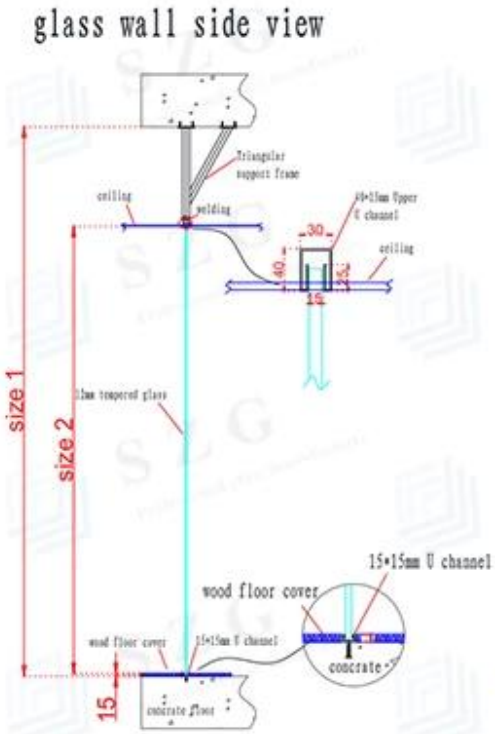

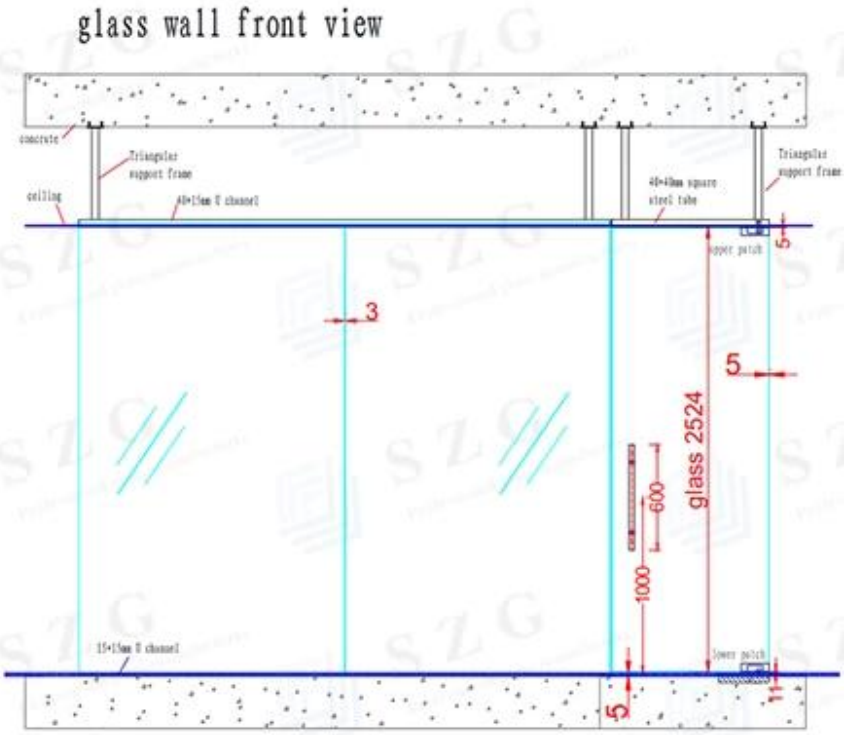

Ventaja:

1.anti scratch & impermeable, resistencia a alta temperatura, una superficie lisa brillante y limpia.

2.El estándar ambientalmente amigable, se puede reutilizar muchas veces, especialmente para pasar al área nueva.

Fácilmente ensamblar, no profesional puede ensamblar también a prueba de incendios, fácilmente limpiar, eliminar fácilmente, etc.

4. Medio ambiente amigable, producto verde.

Bienvenido a enviarnos la consulta con sus requerimientos de detalles y la pregunta.