Vidrio laminado curvo de 11.52 mm tiene forma de molde controlado por computadora, coloca el vidrio en un horno de templado para que el vidrio se enfríe rápida y uniformemente inmediatamente después de calentarlo a la forma diseñada, luego se compone de dos piezas de seguridad de 5 mm curvadas **vidrio templado** unidos permanentemente con capas intermedias PVB a través de un calentamiento industrial, altamente presurizado y controlado proceso.

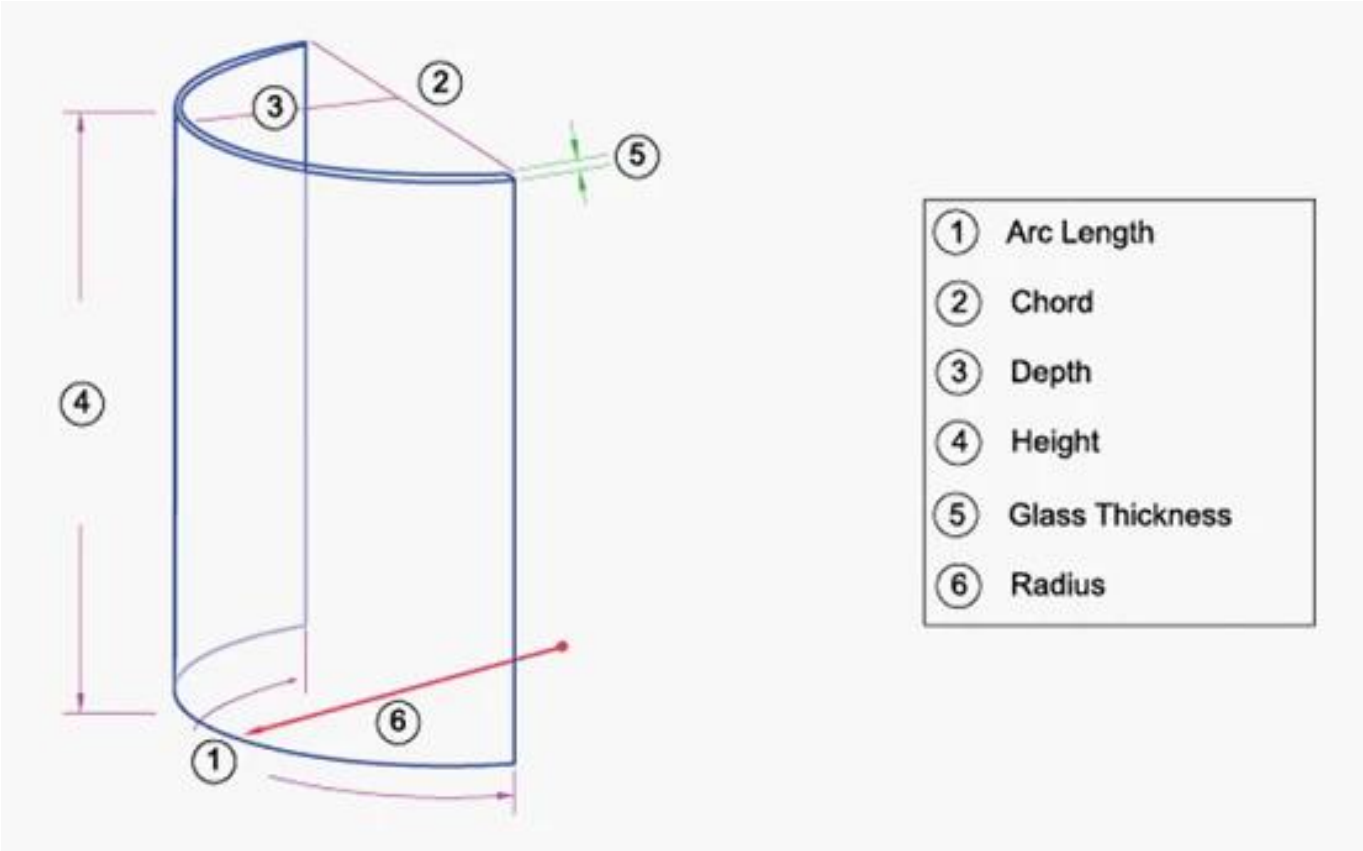

Ventaja del vidrio laminado curvo SZG

1. SZG utiliza vidrio flotado transparente de la mejor calidad china para hacer, no hay burbujas, ni rasguños, ni manchas, etc.

2. SZG puede personalizar su tamaño, la longitud máxima del arco que podemos hacer es de 3300 mm, nuestro radio mínimo es de 440 mm y nuestra altura máxima es de 5500 mm.

3. Alta resistencia: la resistencia al impacto y la resistencia a la flexión es de 3 a 5 veces mayor que el vidrio flotado ordinario.

4. Seguridad: cuando se rompa el vidrio, se dividirá en partículas uniformes, más pequeñas de ángulo obtuso y se adherirá a la capa intermedia, menos dañino para los humanos

cuerpo.

5. Estabilidad térmica: puede soportar una diferencia de temperatura de 300 grados centígrados, 3 veces mayor que el vidrio ordinario.

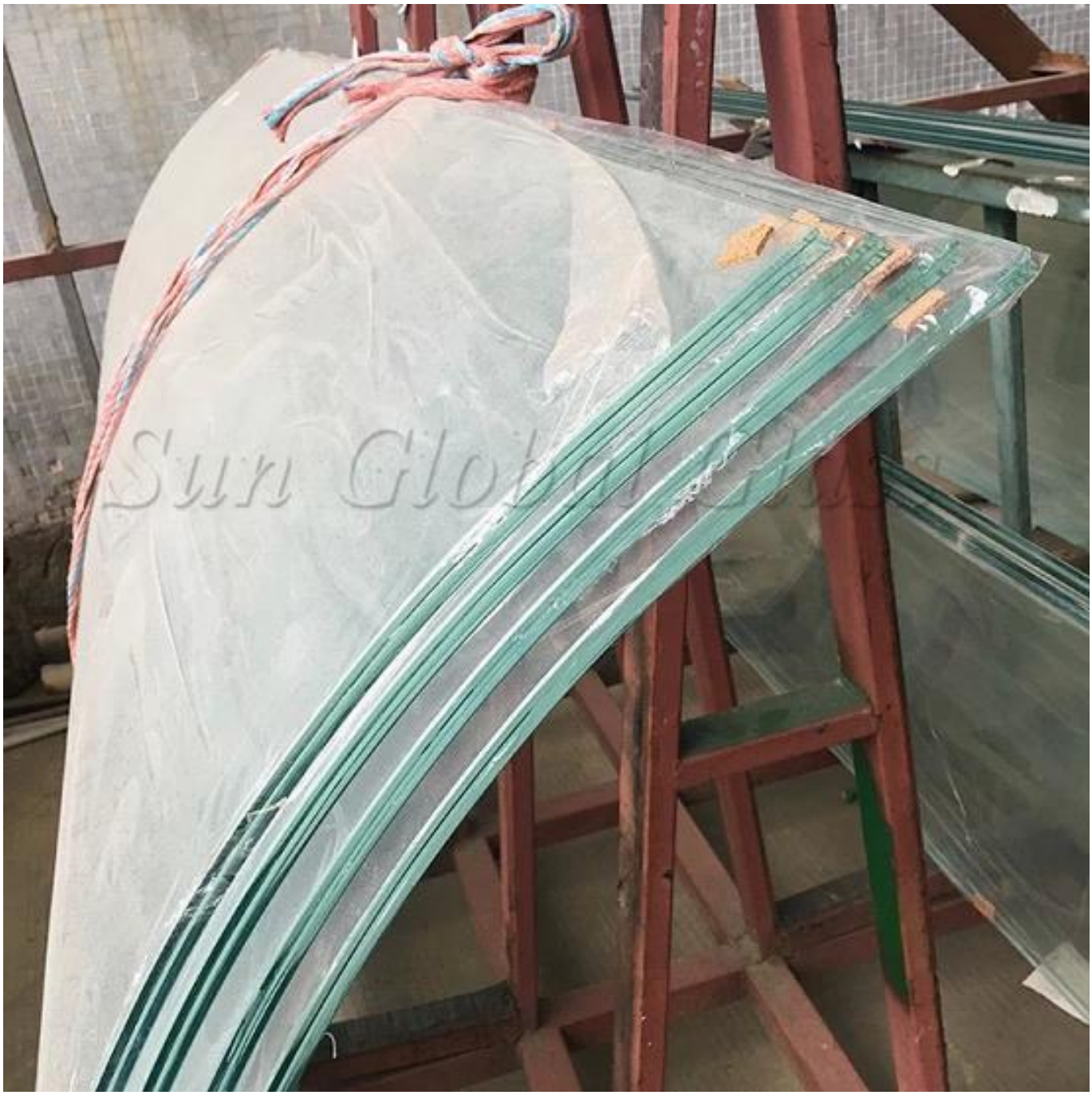

Compare con el vidrio templado transparente y el vidrio templado ultra claro

1. El vidrio templado ultra claro tiene un contenido de hierro mucho más bajo que el vidrio templado transparente y se ve más brillante y brillante.

2. La autoexplosión del vidrio templado ultra claro es menor que el vidrio templado claro, es solo 1/10000 de acuerdo con las estadísticas.

3. La transmisión de luz visible del vidrio templado ultra claro es mayor que el vidrio templado claro, su transmitancia de luz visible es más que

91,5%.

Servicios SZG

1. Equipo de ventas profesional, que ofrece servicios personalizados y dedicados.

2. Gama completa de suministro de vidrio arquitectónico, que ofrece una ventanilla única.

3. Vidrio de alta calidad con certificado ISO, CE, EN, etc. que exporta a más de 50 países.

4. Cajas de madera resistentes de diseño único, que resuelven el problema de la rotura.

Shenzhen Sun Global Glass Co., Limited is one of main building glass manufacturers in China. Our factory occupies 130,000 square meters equipped with 1000 skilled workers, 30 well-experienced, innovative technicians and advanced production machines.

As a CE qualified & ISO certified Manufacturer, We insist to offer superb quality building glass. In 2017. We got the certifications of EN12150, EN14449, BS6206, SGCC Safety Glass Standards.

Exhibition

Our Factory

Our Friends

Qué proyecto hemos hecho

Florence Inn Hotel
Holiday Inn
Express
& Suites

Pestana Cascais Hotel

Bolivia UNESCO Museum

Mauritius AML Shopping Center

UK State-Of-The-Art Academy

Philippines Fortunehill

Vietnam Vo Trong Nghia

Poland Gliwice Metro Station