Sistema de barandilla de aluminio de vidrio laminado de 8 + 8 mm.

Vidrio para sistema de barandilla

8 + 8mm / 17.52mm vidrio laminado templado Se hace pegar la película de pegamento de resina PVB de 1.52 mm (polivinil butiral) entre dos piezas de lámina de vidrio templado de 8 mm, luego calentando, presionando y uniéndolas para crear un producto de vidrio compuesto. La resistencia al impacto de vidrio laminado es varias veces más alta que la de la hoja ordinaria. Debido a la adhesión de la película de pegamento PVB, incluso cuando se rompe el vidrio, sus fragmentos se mantienen vinculantes en la película delgada y no lastimarán a las personas, y la superficie del vidrio fragmentado permanece limpio y suave, lo que evita efectivamente los fragmentos de penetrar o caerse, Así garantiza la seguridad humana.

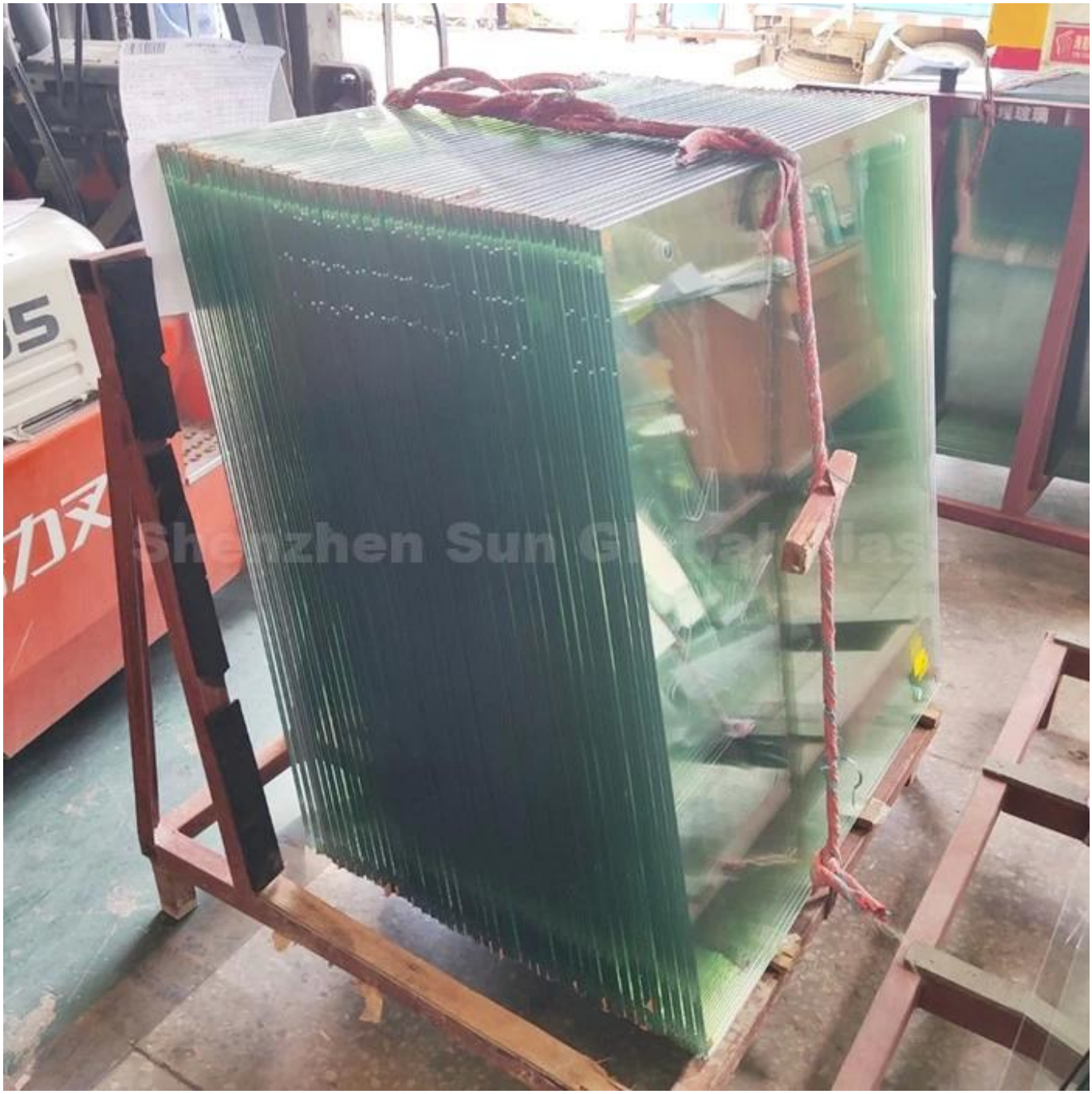

Hardware para sistema de barandilla.

La barandilla enmarcada para pasamanos de acero inoxidable y el diseño de la barandilla sin marco se pueden personalizar en su demanda.

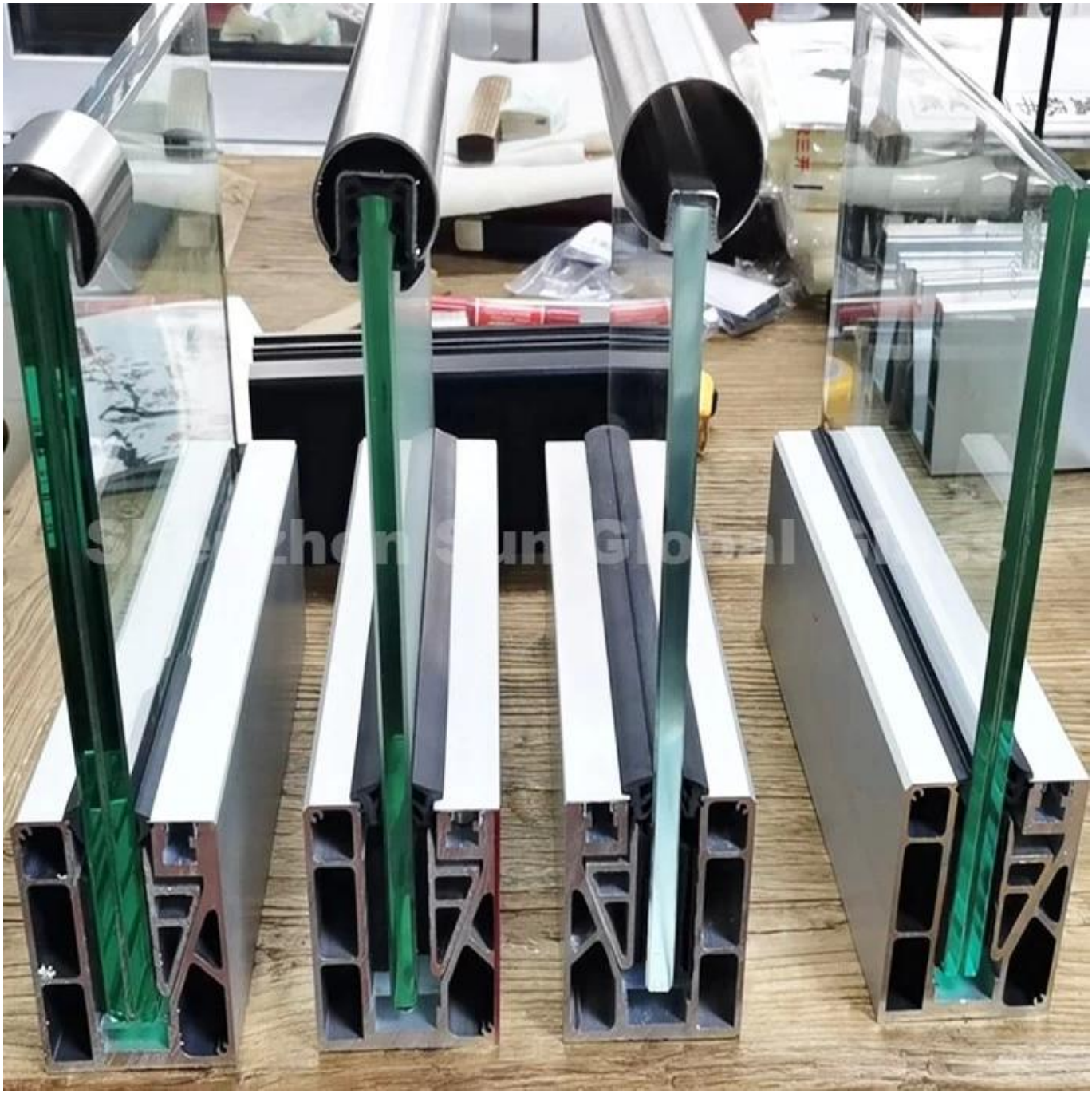

Dimensión del hardware

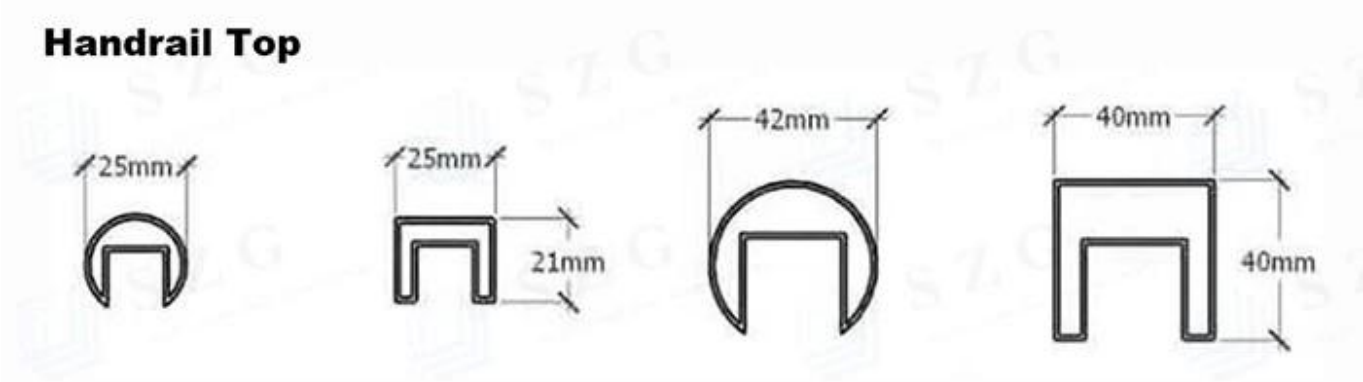

Sótano del canal de aluminio u

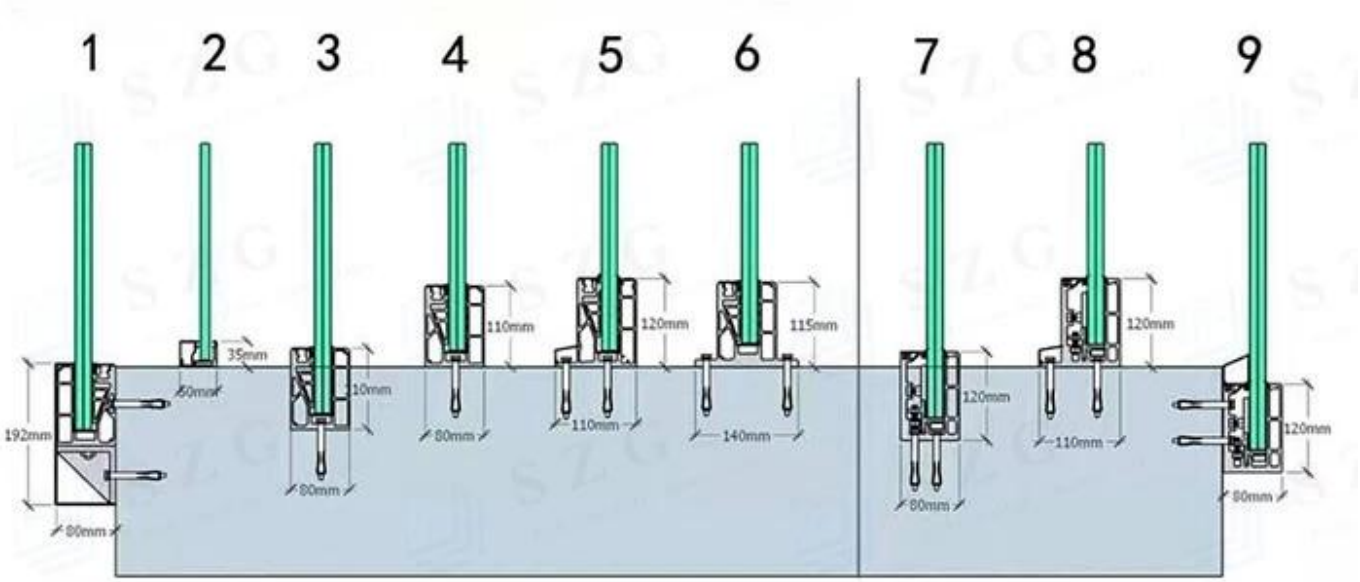

Aplicaciones

Barandilla de la escalera

Barandilla de balcón

Barandilla de cubierta

Cerca de la piscina

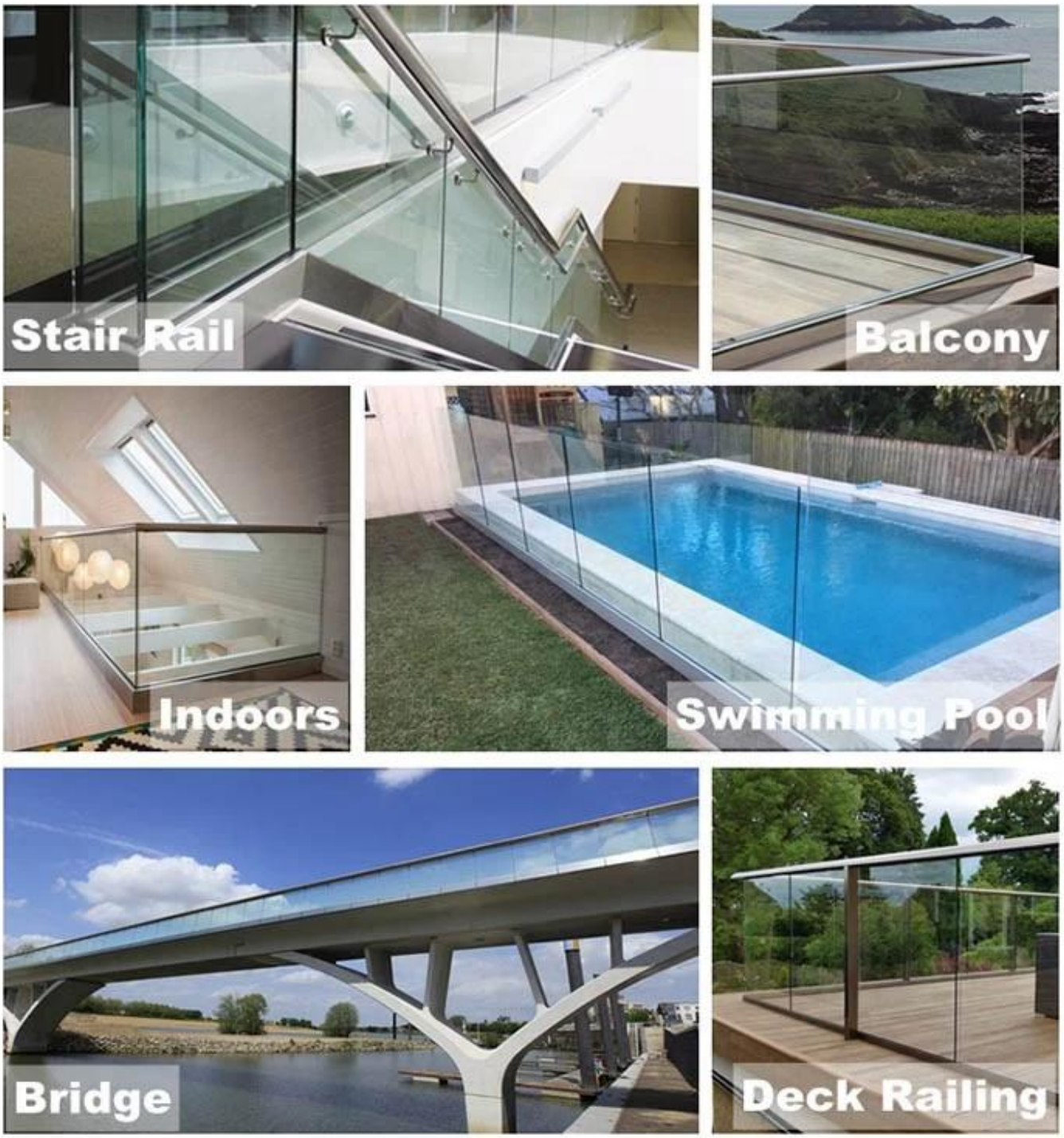

Bienvenido a enviarnos la consulta con sus requerimientos de detalles y la pregunta.