Automaattinen REtractable lasi Roof Järjestelmä

sisäänvedettävä katto- / kansijärjestelmä on yksi sopeutuneimmista ja innovatiivisista malleista. Push OFA-painikkeella voit vetäytyä ja laajentaa. Yksittäiset lasit tai polykarbonaattipaneelit hallitsemaan altistumista auringolle, Tuuli sade ja jopa lunta. Katto on suunniteltu kestämään Harshst-ilmastot ja useimmat ominaisuudet. Tämä järjestelmä sopii erinomaisesti tilojen peittämiseen ja täydellisen ympäristön luomiseen muuttamalla ulkoalueesi täydelliseen ulkona oleskelutilaan.

F

l Sopii erityisesti terasseille, puutarhakoteloille, talvipuutarhalle, uima-altaalle, ravintoloita ja tupakointilaitteita.

l järjestelmä koostuu liukumismoduuleista, jotka liikkuvat toisiaan ja pinoa kiinteän osan alle.

l 100% vettä ja ilmatiivisuutta sen ainutlaatuisen profiilisuunnittelun ansiosta.

l Kustannusten alentaminen korkean modulaarisen suunnittelun ja lyhyiden asennusaikojen kautta.

l Tarjoaa seinäratkaisuja samanaikaisesti.

l Vahva moottori tarjoaa liukuvan ja räätälöityjen avausnopeuksien yhtenäinen ja luotettava liike.

l Asetukset, joita käytetään lasin, polykarbonaatin tai muiden paneelijärjestelmien kanssa.

l Täysin modulaarinen rakenne mahdollistaa peruskaton avulla ja lisätä sitten varjostustuotteita, valaistusta ja ylimääräistä lämmitystä.

l täysin sopeutuminen pystysuuntaisiin siirrettäviin lasimojärjestelmiin muuntaa koko lasistilaan.

l Valinnainen asennus kattokatkaisuna tai vapaasti seisova järjestelmä ilman teräsrakentamista.

l Korroosionkestävät metallitarvikkeet ja ruostumattomasta teräksestä valmistetut ruuvit.

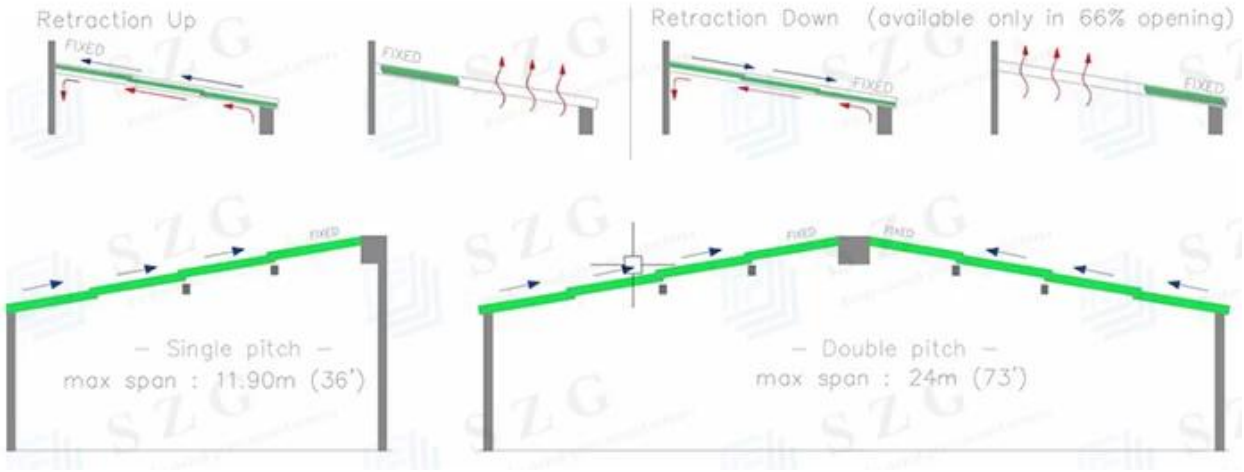

Tekniset yksityiskohdat

Paneelin leveys: 1200 - 1350 mm
Paneelin pituus: 6000 mm
Lasipaksuus: 10-38mm kaksoispaneelin lasi
Lasityyppi: laminoidut lasit, eristetty lasi
Kattopenkit: 0--25-
Järjestelmän toiminta: liukuva

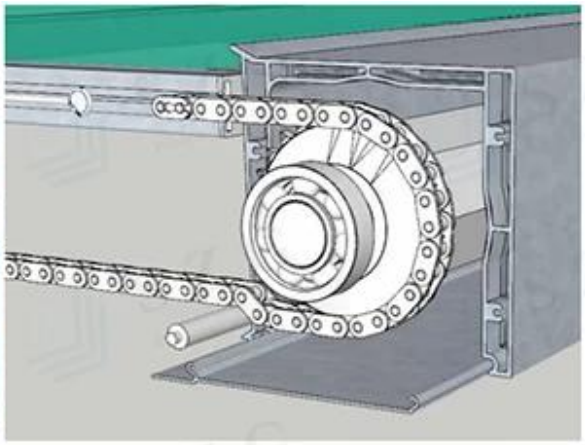

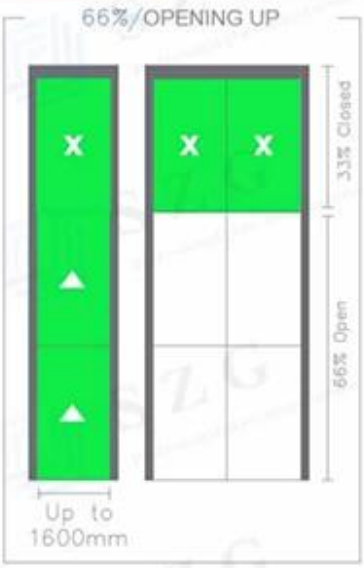

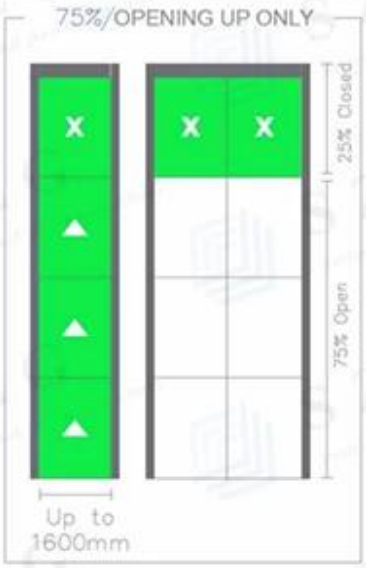

Sovellukset
Parveke
Patio
Terassi
Aurinkohuone
Pool Cover
Terassi r Virtaurantti

Mikä on yksityiskohtainen vaatimaksut lasikattoille? Tervetuloa lähettämään meille yksityiskohtaasi kysely.