Automatico RVetro etrattibile Roof. Sistema

Il sistema a tetto / copertina retrattile è uno dei nostri progetti più adattabili e innovativi. Con il pulsante PUSH OFA puoi ritrarre ed esteso. I singoli pannelli di vetro o policarbonato per controllare la tua esposizione al sole, Pioggia del vento e persino neve. Il tetto è stato progettato per resistere ai primi climi e gli ambienti di maggior duratura. Questo sistema è ideale per coprire gli spazi e creare quell'ambiente perfetto trasformando la tua area esterna in uno spazio abitativo esterno completo.

F mangiate

.

l. Particolarmente adatto per terrazze, custodie da giardino, tetti da giardino invernali, custodie per piscina, ristoranti e camere fumatori.

l. Il sistema è composto da moduli scorrevoli che si muovono tra loro e impilare sotto la parte fissa.

l. 100% acqua e tenuta d'aria grazie al suo design unico del profilo.

l. Riduzione dei costi attraverso un alto design modulare e tempi di installazione brevi.

l. Fornisce soluzioni a parete allo stesso tempo.

l. Motore forte Fornisce un movimento uniforme e affidabile delle velocità di apertura scorrevole e personalizzate.

l. Opzioni da utilizzare con vetro, policarbonato o altri sistemi panel.

l. Una costruzione completamente modulare consente di iniziare con il tetto di base e quindi aggiungere prodotti di ombreggiatura, illuminazione e riscaldamento aggiuntivo.

l. Adattamento completamente con sistemi di vetro mobili verticali da convertire in una stanza di vetro completa.

l. Montaggio opzionale come sporgenza del tetto o come sistema indipendente senza necessità di costruzione in acciaio.

l. Accessori in metallo resistenti alla corrosione e viti in acciaio inox.

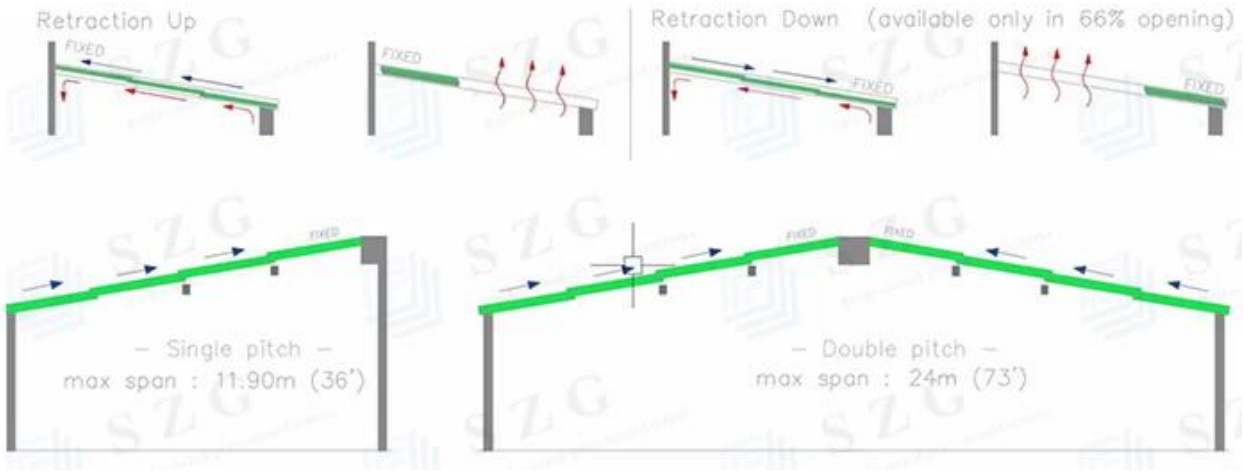

Dettagli tecnici

Larghezza del pannello: da 1200 a 1350mm
Lunghezza del pannello: 6000mm
Spessore di vetro: vetro a doppio pannello da 10-38mm
Tipo di vetro: vetro laminato, vetro isolato
Piazzole del tetto: 0°.-25.°.
Funzionamento del sistema: scorrevole

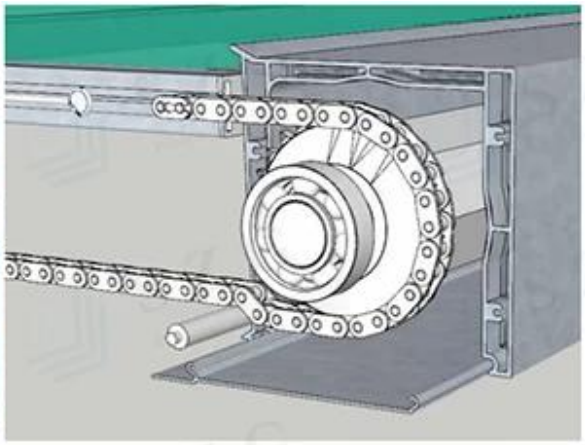

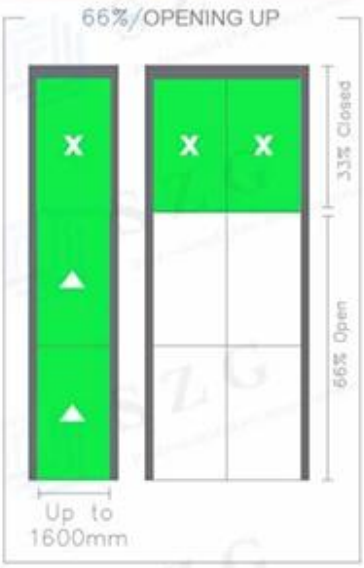

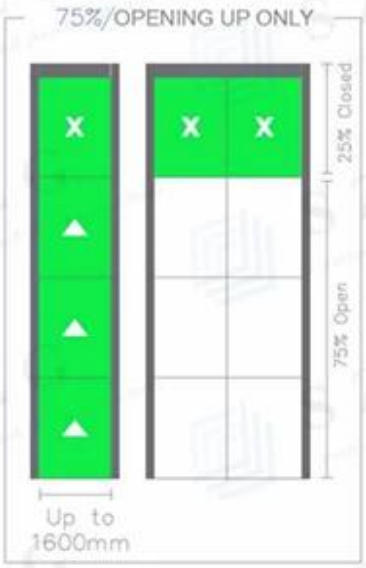

Applicazioni
Balcone
Terrazza
Terrazza
Sunroom
copertura per piscina
Terrazza R istorante

Qual è il tuo dettaglio requiremnet per tetto di vetro Benvenuti a inviarci la vostra richiesta particolare.