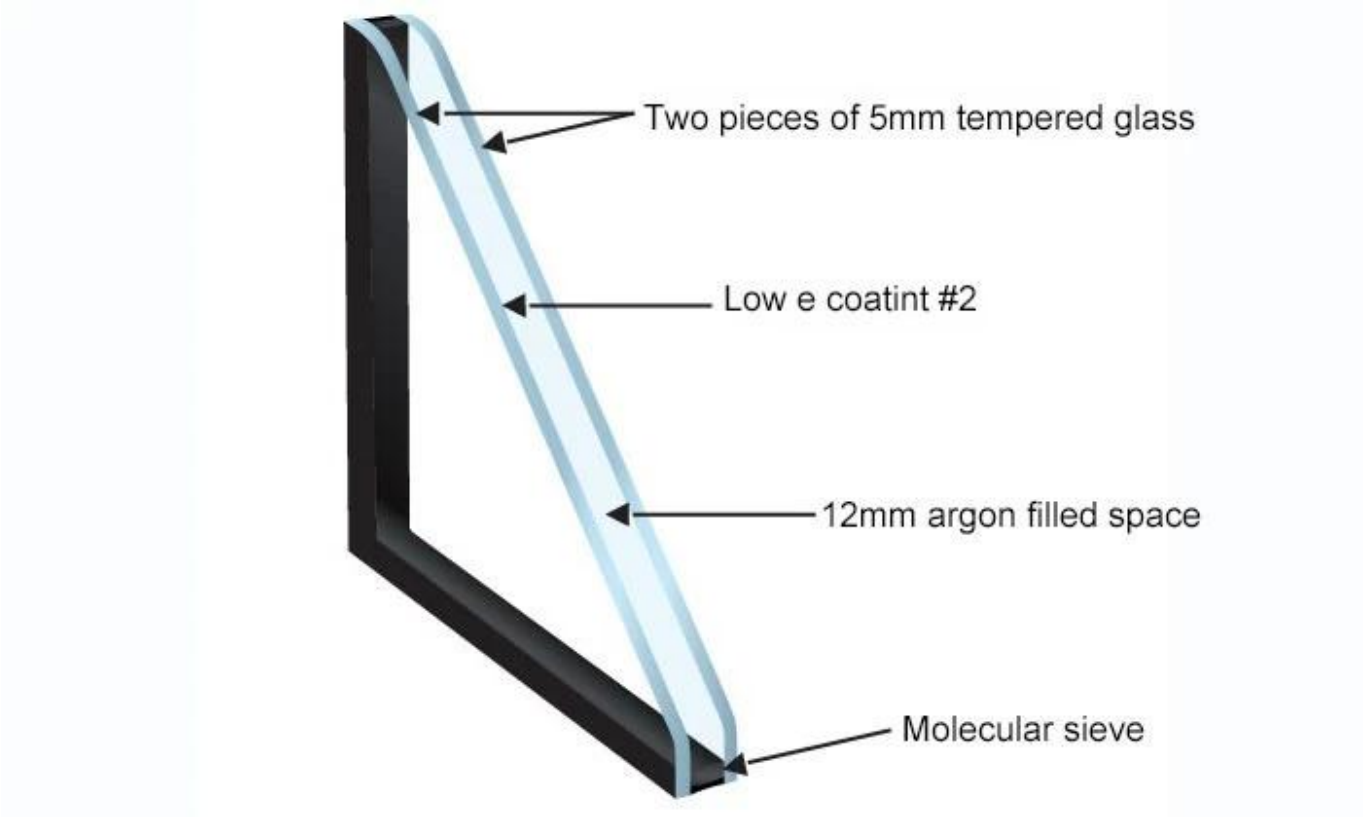


**22mm□□low e** □□□□□□□□□□□IGU□□□□□□□□low e □□□□□□□□□□□□□□□□ 2□□□ **5mm□□□□□** □□□□□12mm□□□□□□□□□□□□□□□□□□□□□□□□□□□□□□□□□□□□□□□□□□□□□□□□□IGU□□□□□□□□□□□□□□□□□□□□□2□□□□□□□□□□□□□□□□□□□□□□□ low e □□□□□□□□□□□2□□□□3□□□low e □□□□□□□□□□□□□□□□□□□□

Sun Global Glass

**□□Low E □□□□□□**

1. Low e □□□□□□

3. Low e □□□□

5. Sun Global Glass□□□