8 + 8 mm szkło laminowane Aluminiowy system poręczy kanałowej U

Szkło do systemu poręczy

8 + 8 mm / 17,52 mm szkło laminowane Wykonany jest przez wklejając 1,52 mm PVB (poliwinylowy) folia klejowego żywicy między dwoma kawałkami arkusza szkła hartowanego 8 mm, a następnie ogrzewanie, naciskając i łącząc je razem, aby utworzyć złożony produkt szklany. Laminowana odporność na uderzenia szkła jest kilka razy wyższa niż zwykła szkło blachy. Ze względu na przyczepność kleju kleju PVB, nawet gdy pęknięcia szkła, jego fragmenty utrzymują wiązanie na cienkiej folii i nie zaszkodzi ludzi, a powierzchnia rozdrobnionej szkła pozostaje czysta i gładka, co skutecznie zapobiega przenikaniu lub upadku, W ten sposób zapewnia bezpieczeństwo ludzkie.

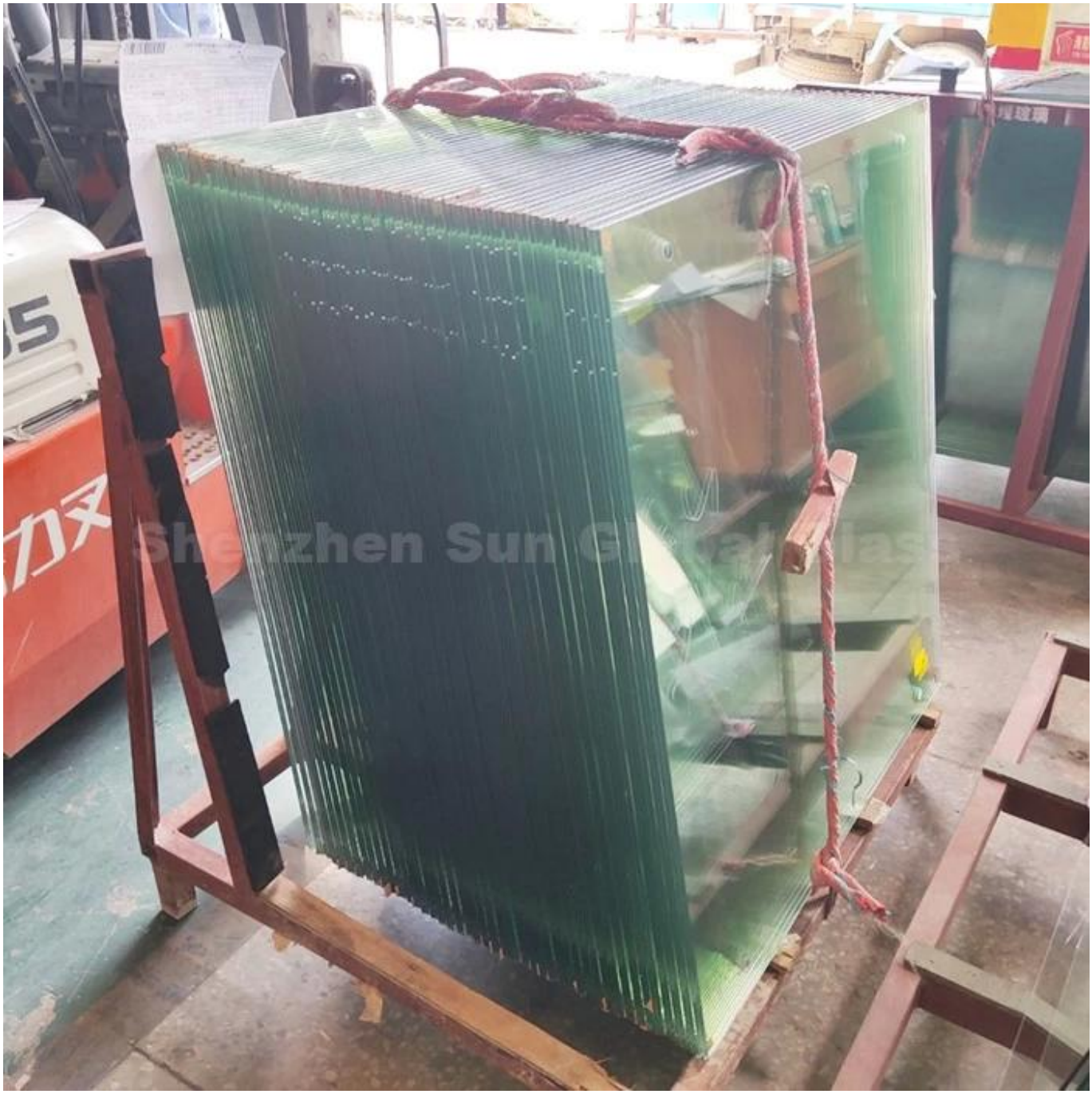

Sprzęt do systemu poręczy

Ze stali nierdzewnej Top Ręczkę Oprawiona i bezramowa konstrukcja poręcza można dostosować na swoim zapotrzebowaniu.

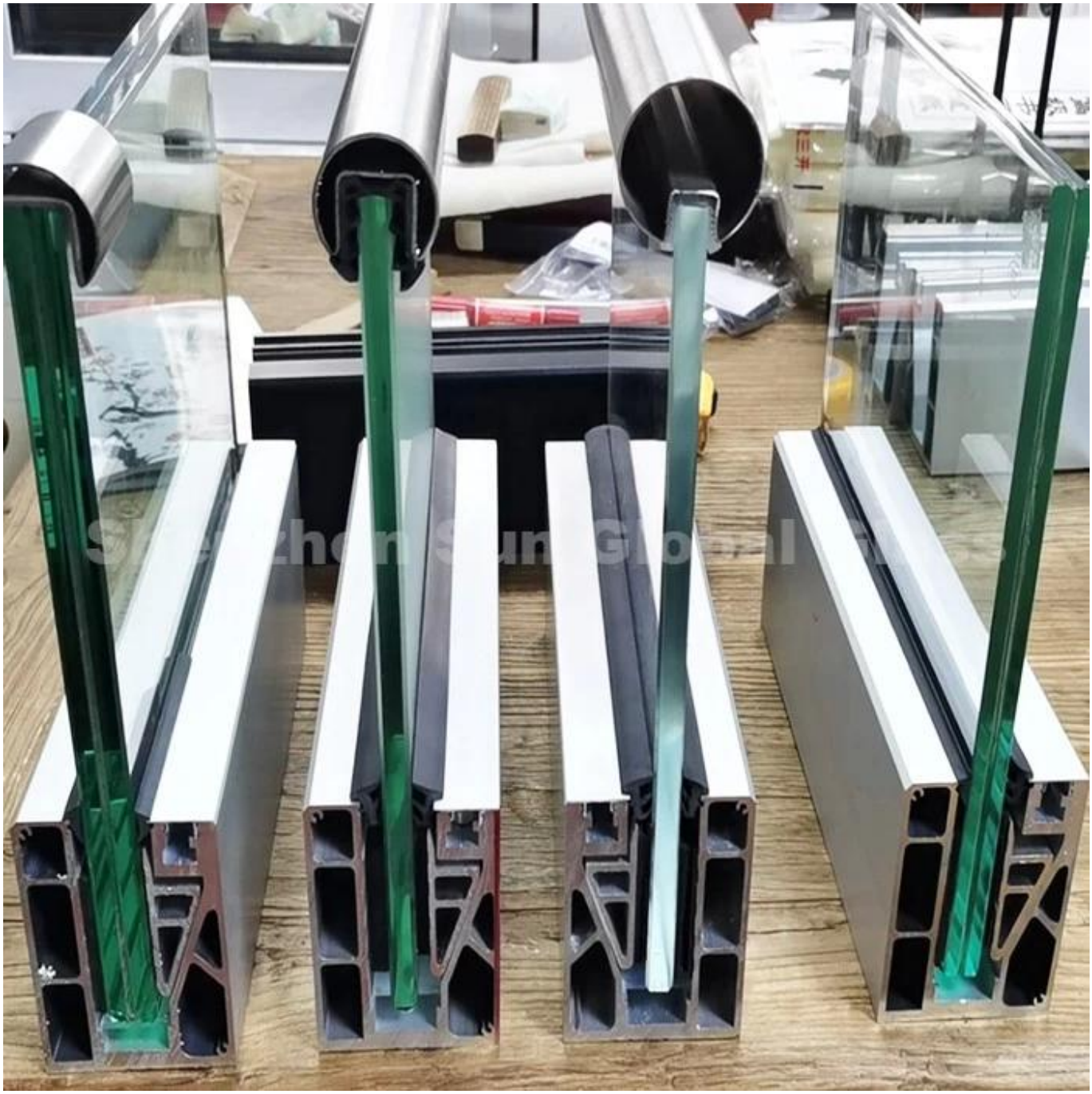

Wymiar sprzętu

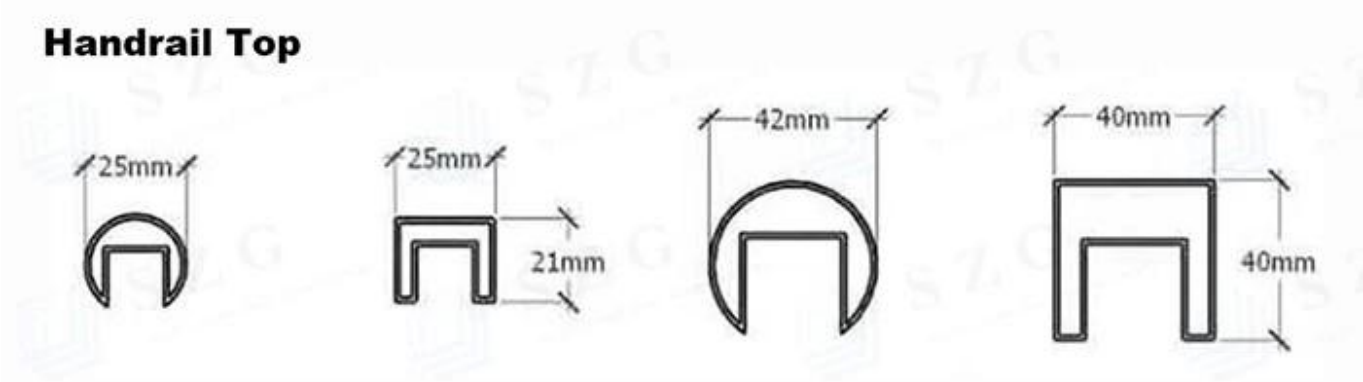

Piwnica kanału aluminiowego U

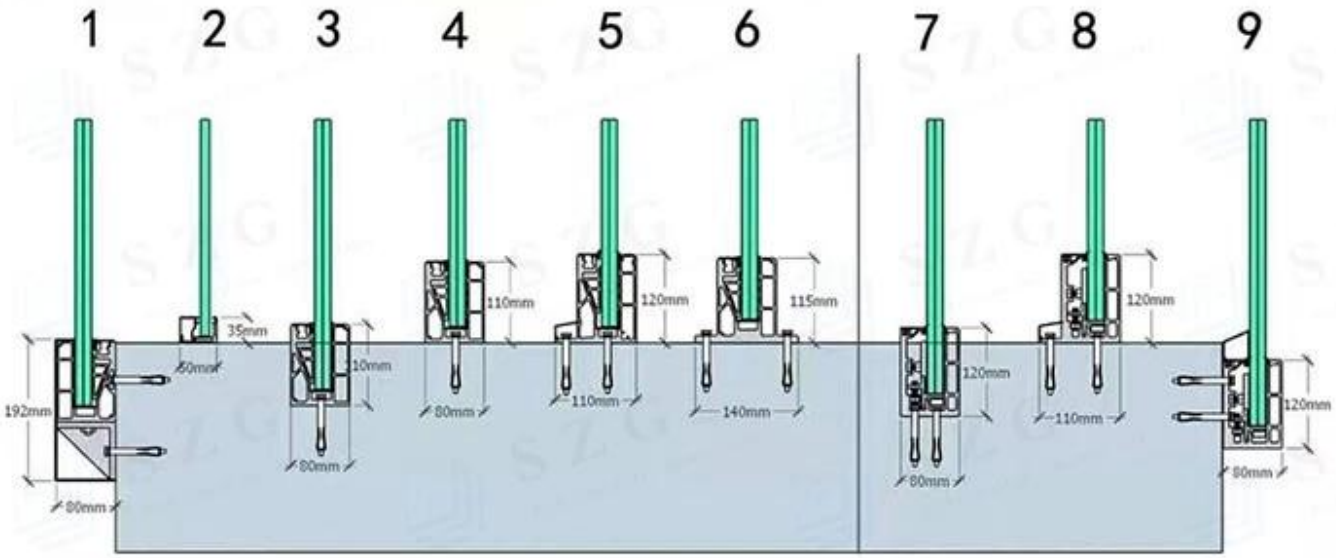

Aplikacje

Poręcz schodowy

Balkonowy poręcz

Deck Railing.

Ogrodzenie basenu.

Zapraszamy do wysłania zapytania o szczegółach i pytanie.