Automático R.Vidro Erractable. R.oof. Sistema

O sistema retrátil / cobertura é um dos nossos designs mais adaptáveis e inovadores. Com o botão Push Ofa, você pode se retrair e estender. Os painéis individuais de vidro ou policarbonato para controlar sua exposição ao sol, Chuva eólica e até mesmo neve. O telhado foi projetado para suportar os climas de harshst e os ambientes mais importantes. Este sistema é ideal para cobrir espaços e criar esse ambiente perfeito, transformando sua área ao ar livre em um espaço completo ao ar livre.

F. Eatures.

eu Especialmente adequado para terraços, gabinetes de jardim, telhados de jardim de inverno, gabinetes de piscina, restaurantes e quartos para fumadores.

eu sistema é composto por módulos deslizantes que se movem uns sobre os outros e a pilha sob a peça fixa.

eu 100% de água e aperto de ar graças ao seu design de perfil exclusivo.

eu Redução de custos através de alto design modular e tempos de instalação curtos.

eu Fornece soluções de parede ao mesmo tempo.

eu motor forte fornece movimento uniforme e confiável das velocidades de abertura deslizantes e personalizadas.

eu opções para usar com vidro, policarbonato ou outros sistemas de painel.

eu Uma construção completamente modular permite que você comece com o telhado básico e, em seguida, adicione produtos de sombreamento, iluminação e aquecimento adicional.

eu totalmente adaptação com sistemas de vidro móveis verticais para converter em uma sala de vidro completa.

eu Montagem opcional como overhang do telhado ou como um sistema independente sem necessidade de construção de aço.

eu Acessórios de metal resistentes à corrosão e parafusos de aço inoxidável.

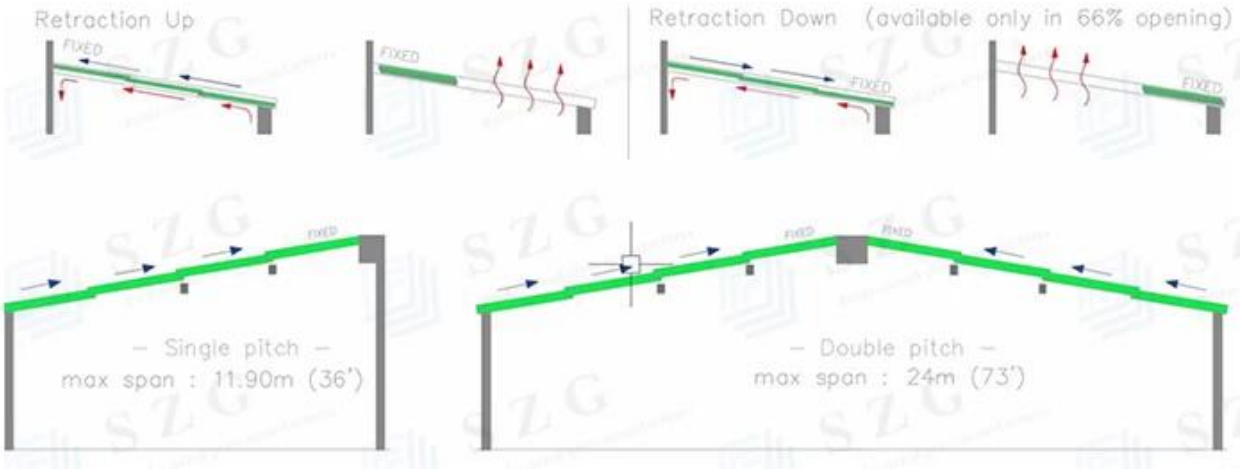

Detalhes técnicos

Largura do painel: 1200 a 1350mm
Comprimento do painel: 6000mm
Espessura de vidro: vidro de painel duplo 10-38mm
Tipo de vidro: vidro laminado, vidro isolado
Telhado: 0°-25.°
Operação do sistema: deslizamento

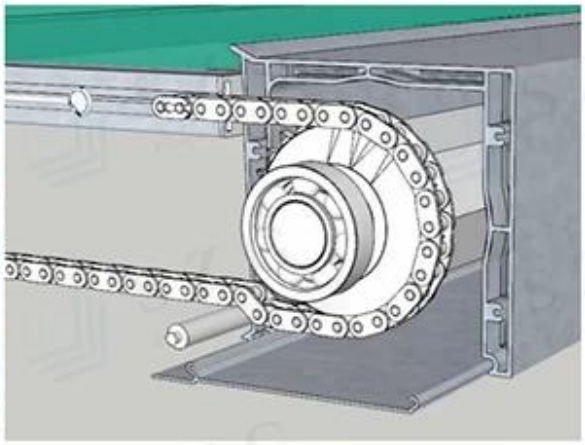

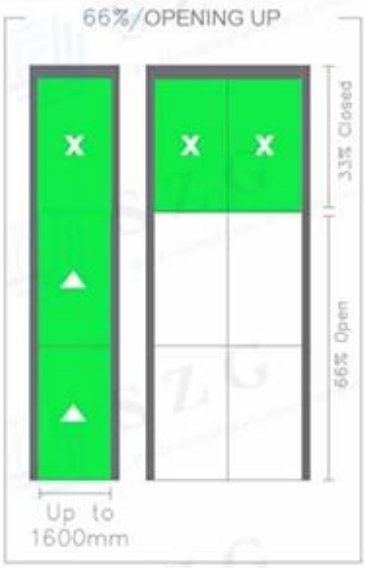

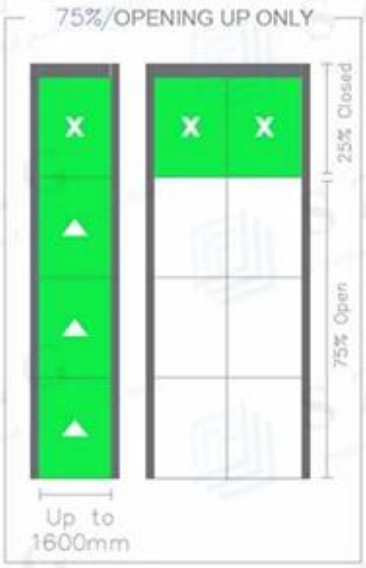

Formulários

Sacada
Pátio
Terraço
Sunroom
Capa de piscina
Terraço R. Estaurant

Qual é o seu requisito de detalhes para o telhado de vidro? Bem-vindo a nos enviar sua investigação de detalhes.