Изогнутое многослойное стекло толщиной 11,52 мм формируется с помощью контролируемой формы с помощью компьютера, помещает стекло в печь для закалки, чтобы быстро и равномерно охлаждать стекло сразу после того, как оно нагрето до заданной формы, а затем состоит из двух частей, изогнутых с защитой 5 мм **закаленное стекло** постоянное соединение вместе с промежуточными слоями PVB с помощью контролируемого, высокого давления и промышленного нагрева процесс.

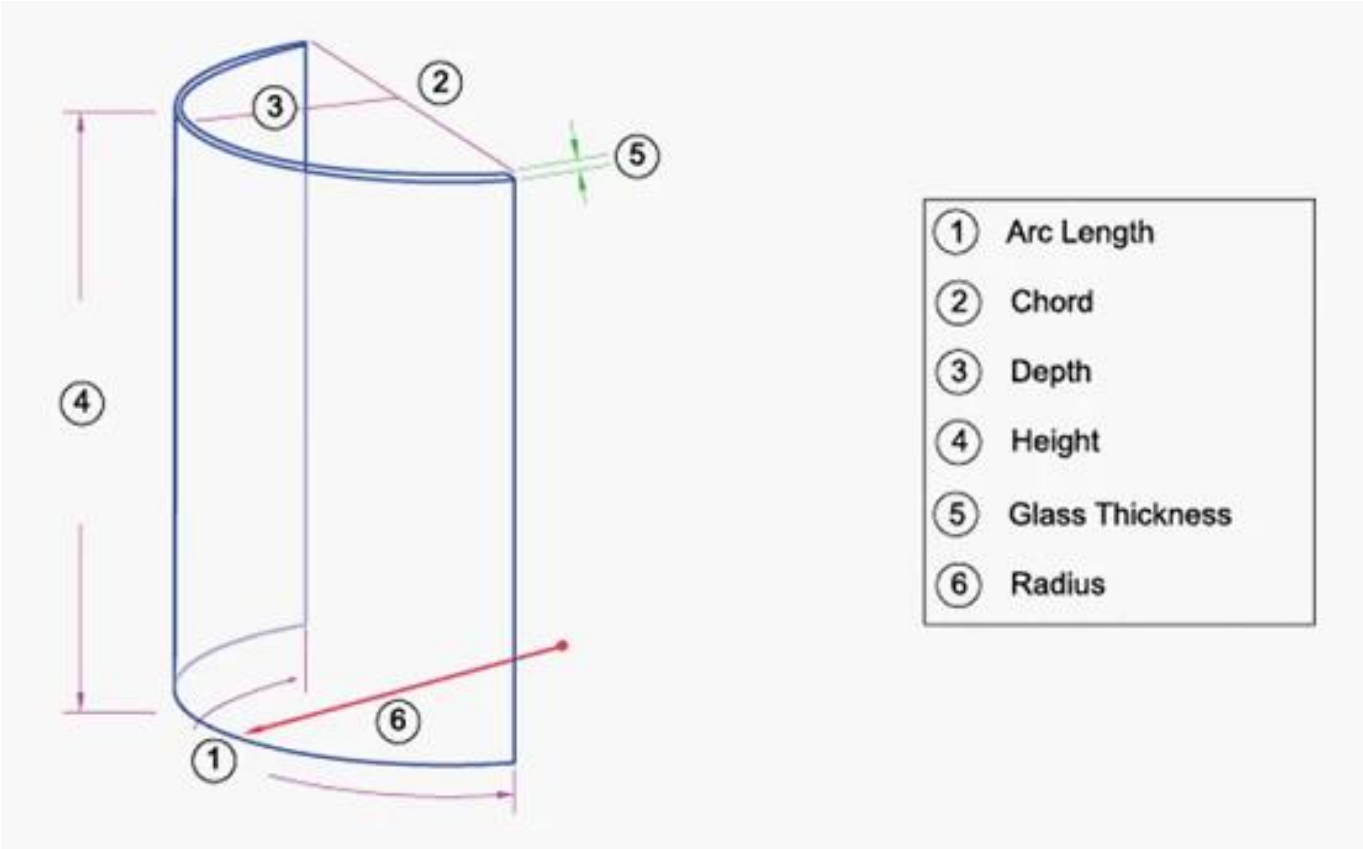

Преимущество изогнутого многослойного стекла SZG

1. SZG использует китайское лучшее качество прозрачного флоат-стекла, оно не содержит пузырьков, царапин, пятен и т. Д.

2. SZG может настроить ваш размер, максимальная длина дуги, которую мы можем сделать, составляет 3300 мм, наш минимальный радиус составляет 440 мм, а максимальная высота составляет 5500 мм.

3. Высокая прочность: ударная вязкость и прочность на изгиб в 3–5 раз выше, чем у обычного флоат-стекла.

4. Безопасность: когда стекло разбито, оно будет разделено на однородные мелкие частицы с

тупым углом и прилипнет к прослойке, менее вредно для человека

тело.

5. Термостойкость: выдерживает перепад температур 300 градусов по Цельсию, в 3 раза выше, чем у обычного стекла.

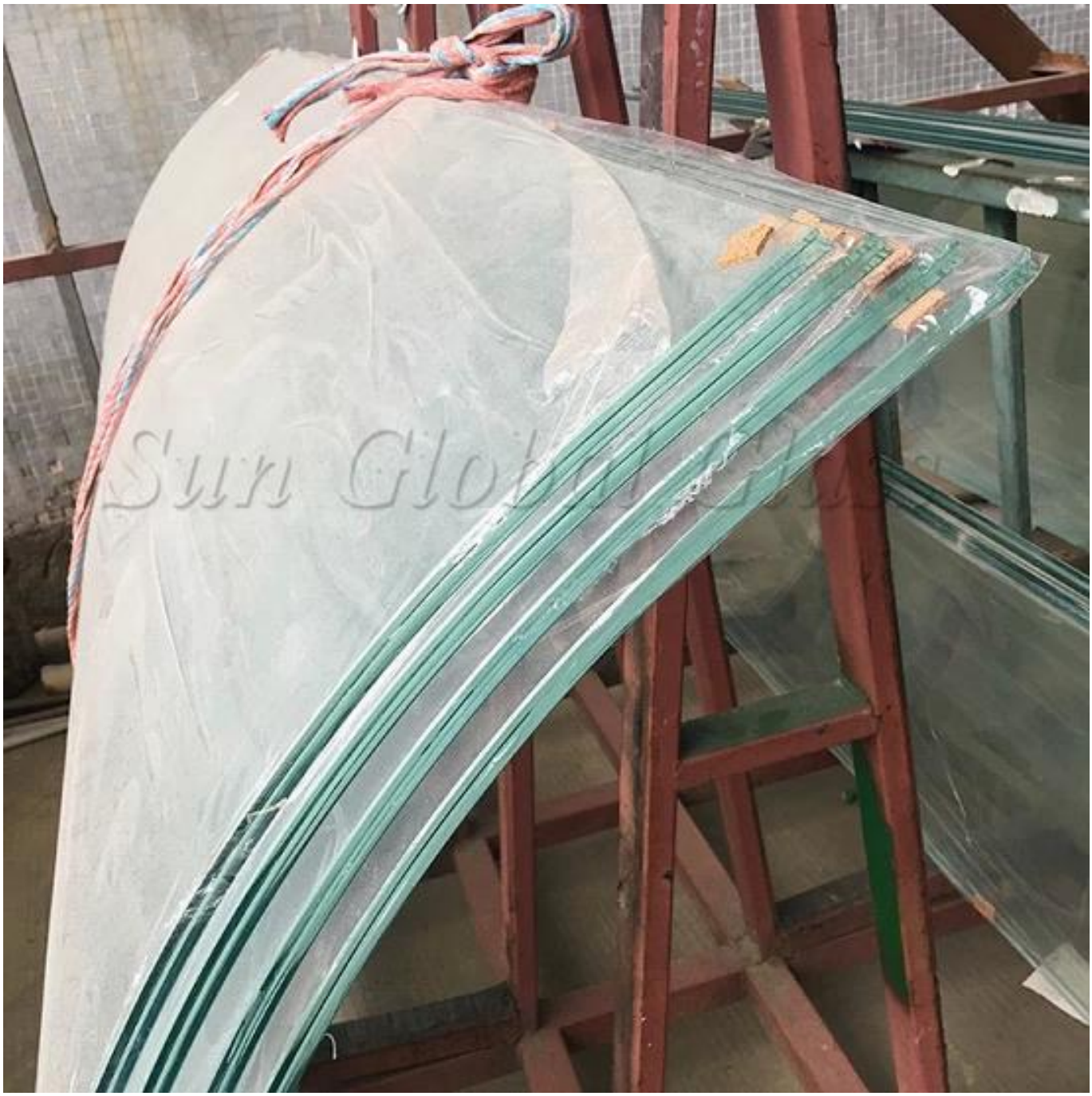

Сравните с прозрачным закаленным стеклом и ультра прозрачным закаленным стеклом

1. Ультра-прозрачное закаленное стекло содержит намного меньше железа, чем прозрачное, и выглядит более блестящим и ярким.

2. Самовзрыв ультра прозрачного закаленного стекла ниже, чем у чистого закаленного стекла, согласно статистике он составляет всего 1/10000.

3. Пропускание видимого света у сверхчистого закаленного стекла выше, чем у прозрачного закаленного стекла, его пропускание видимого света больше

91,5%.

Clear Tempered Glass

Ultra Clear Tempered Glass

СЗГ Сервис

1. Профессиональная команда продаж, предлагающая индивидуальные и специализированные услуги.

2. Полный спектр архитектурных поставок стекла, предлагая единую покупку.

3. Стекло высшего качества с сертификатом ISO, CE, EN и т. Д. Экспорт в более чем 50 стран.

4. Уникально разработанные прочные деревянные ящики, решающие проблему поломки.

Shenzhen Sun Global Glass Co., Limited is one of main building glass manufacturers in China. Our factory occupies 130,000 square meters equipped with 1000 skilled workers, 30 well-experienced, innovative technicians and advanced production machines.

As a CE qualified & ISO certified Manufacturer, We insist to offer superb quality building glass. In 2017. We got the certifications of EN12150, EN14449, BS6206, SGCC Safety Glass Standards.

Exhibition

Our Factory

Our Friends

Какой проект мы сделали

Florence Inn Hotel
Holiday Inn
Express
& Suites

Pestana Cascais Hotel

Bolivia UNESCO Museum

Mauritius AML Shopping Center

UK State-Of-The-Art Academy

Philippines Fortunehill

Vietnam Vo Trong Nghia

Poland Gliwice Metro Station