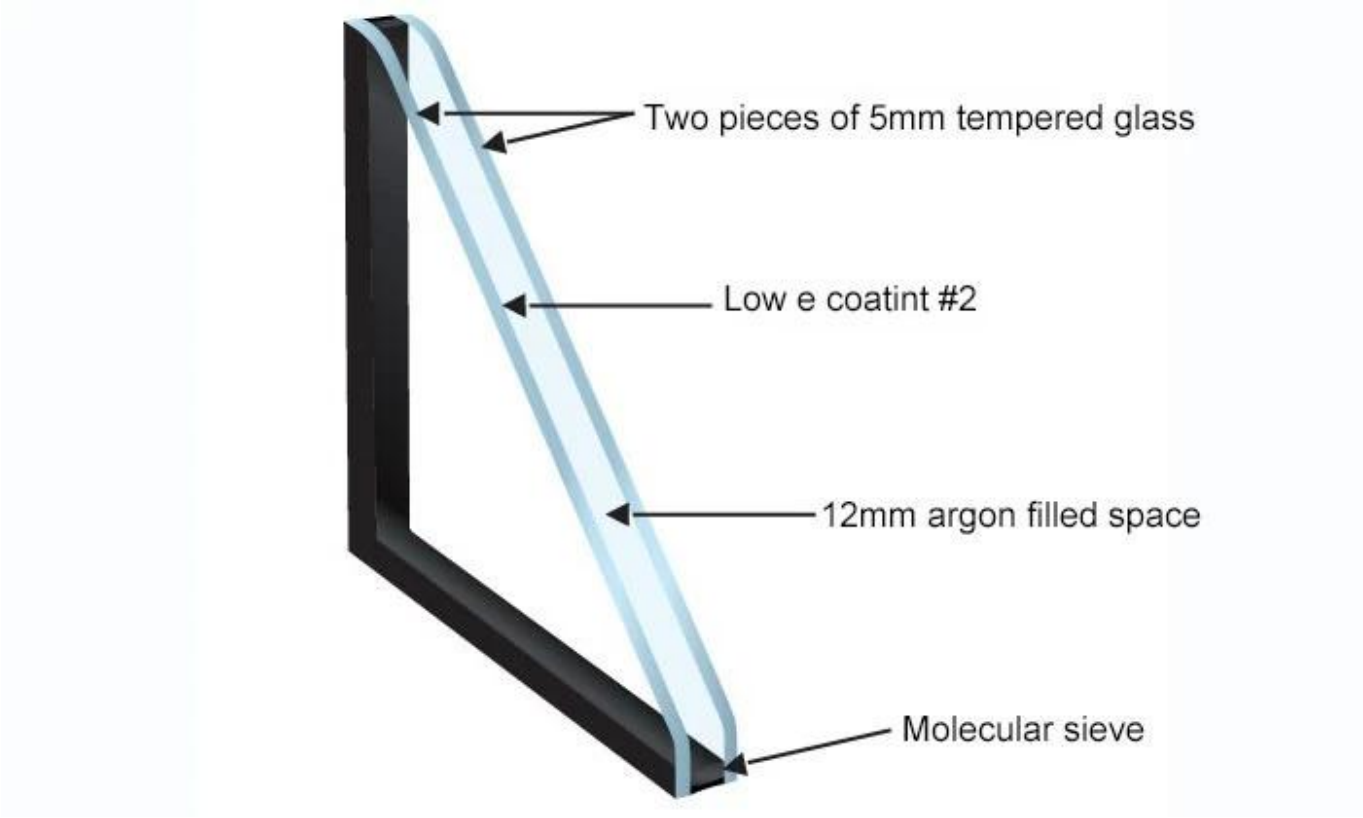

22мм закаленное стекло low e Стекло low e , также называемое двойным остеклением и стеклопакетом, является энергосберегающим стеклом. Это два листа **5 мм закаленное стекло** которые идут как запечатанный блок с 12-миллиметровой аргоновой прокладкой между ними. Пространство аргона действует как буфер между двумя материалами, который уменьшает поток тепловой энергии через IGU. Покрытие low e обычно находится на # 2 или # 3, покрытие low e может уменьшить проход тепла через стекло. Стеклопакеты очень хороши для уменьшения теплового потока, это помогает сохранить тепло внутри здания зимой, а также уменьшить тепловой поток в здание летом.

Sun Global Glass

Почему покрытие Low E

1. Покрытие Low e означает низкоэмиссионное покрытие, способное уменьшить прохождение тепла через стекло.

2. Покрытие Low e - это солнцезащитное покрытие, обладающее меньшей излучательной

способностью и превосходными солнечными характеристиками. Это покрытие обеспечивает самый высокий уровень солнечного контроля.

3. Покрытие Low e пропускает коротковолновую солнечную энергию, отражаясь от длинноволновой инфракрасной энергии. Это позволяет большей части солнечной энергии проходить в дом, в то же время обеспечивая минимальное количество тепла в вашем доме.

4. Изоляционное стекло с покрытием low e делает стекло лучше теплоизоляционным и энергосберегающим. Летом стекло с изоляцией low e может блокировать попадание тепла внутрь помещения, а также может снизить потери тепла в помещении зимой.

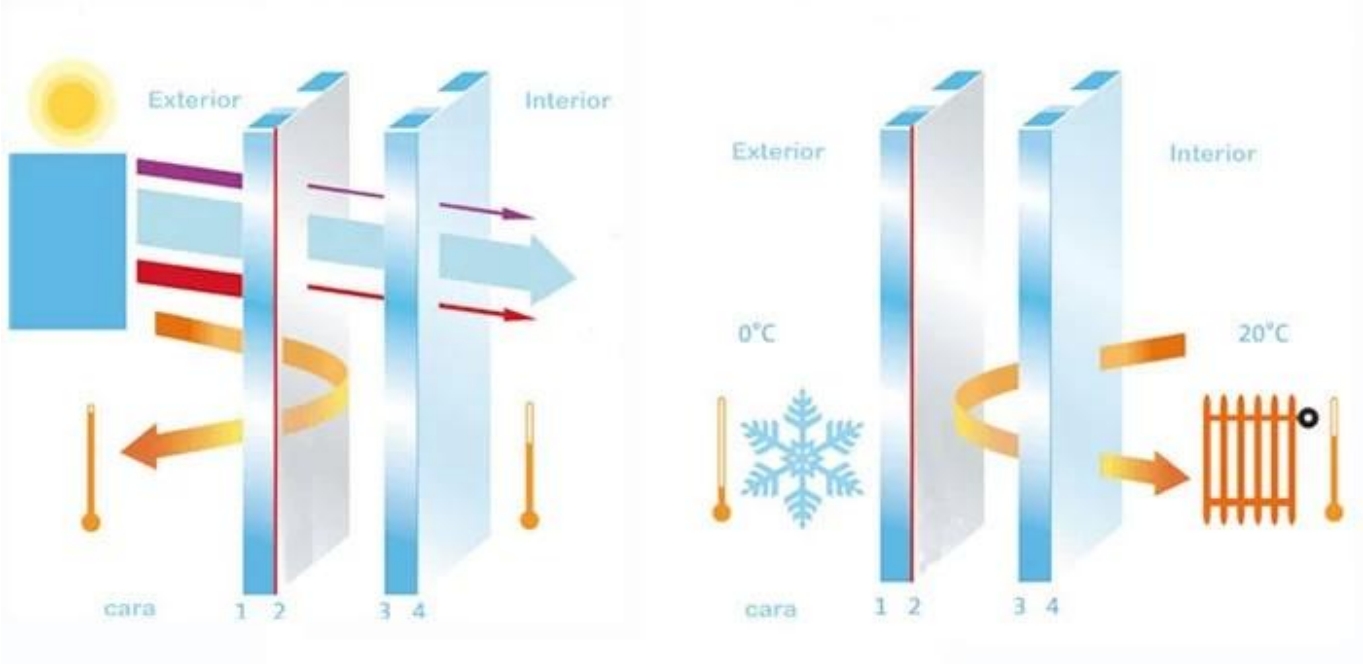

Преимущества стеклопакетов SZG

1. Мы обрабатываем изолированное стекло, используя флоат-стекло высшего качества, бутиловый герметик, прочный клей, молекулярное сито и т.д.

2. Теплый край построен по технологии Super-Spacer® между стеклопакетами, чтобы предотвратить передачу тепла.

3. Герметик должен быть двухслойным, а толщина должна быть больше или равна 5 мм.

4. Перед обработкой необходимо проверить на наличие царапин и других дефектов на флоат-стекле, во время обработки должны быть выполнены проверка первичного герметика, проверка на повышение температуры для осушителя, определение влажности и тумана и т. Д.

5. Sun Global Glass предоставляет качественные технологические услуги, размер, цвет и форму которых можно настроить в соответствии с требованиями клиентов. Максимальный размер, который мы можем изготовить, составляет 3300x13000 мм, доступны плоские и изогнутые формы.

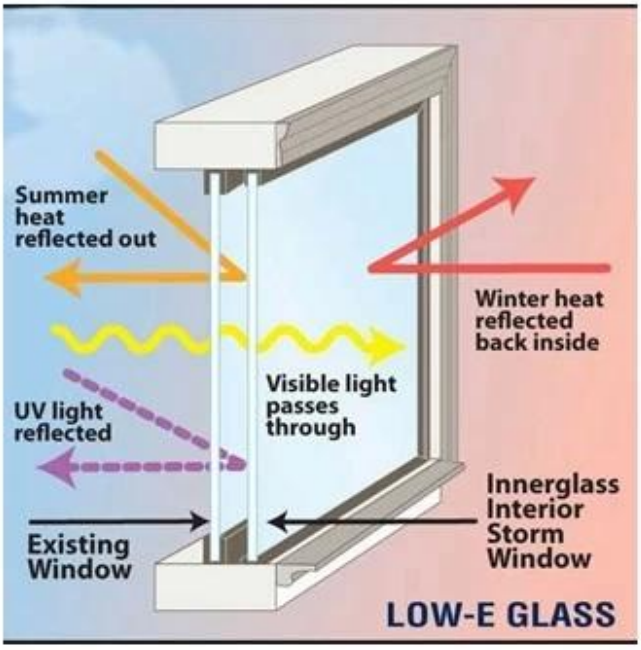

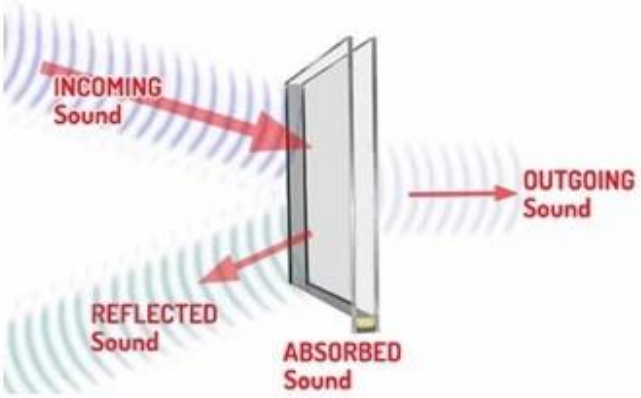

Приложения

Ненесущая стена

Окно

раздел

Так далее